4651846
(2010/02) No

G334X/G334 WS
71-260kW

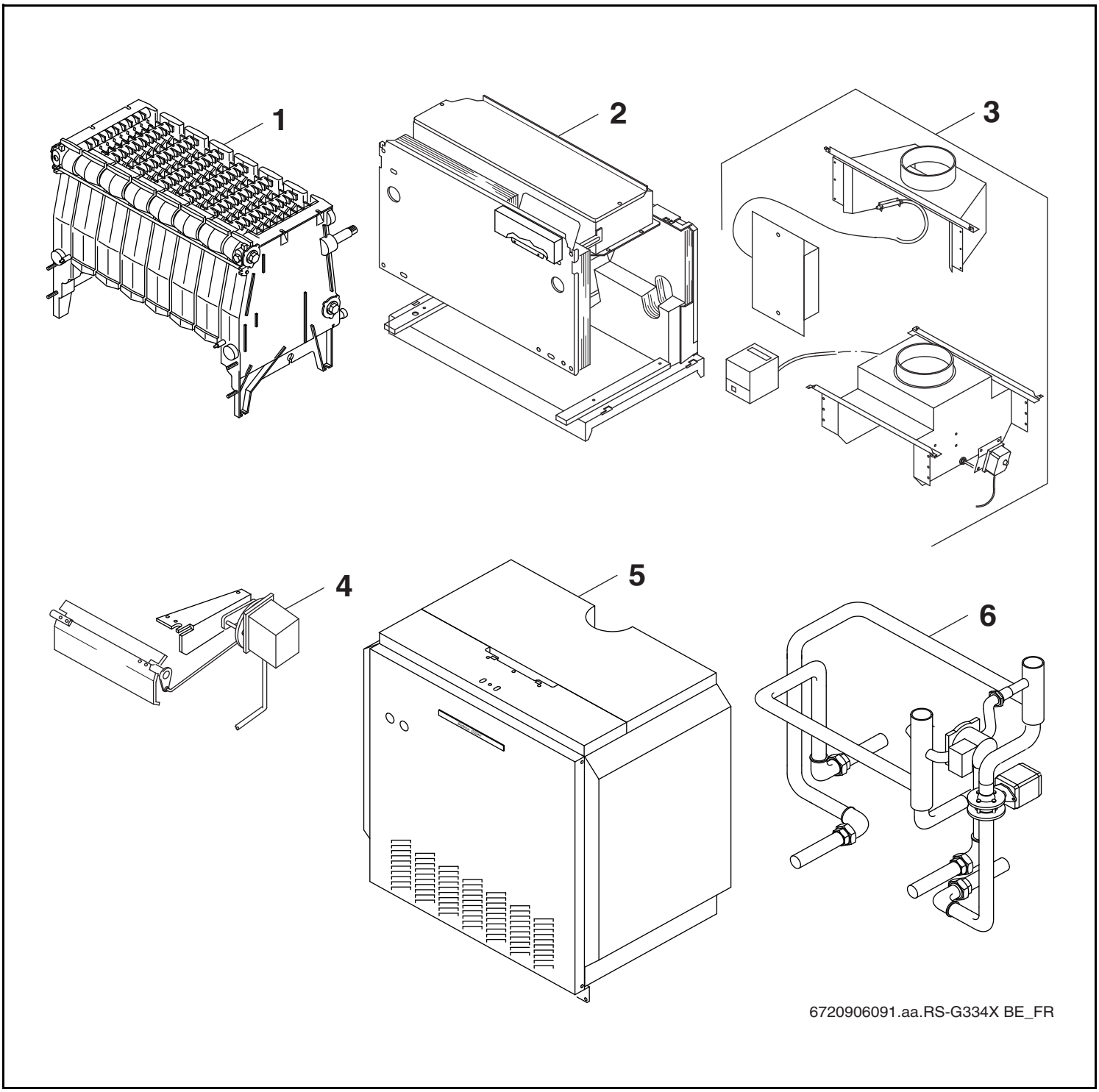

Buderus

Deutsch

Wichtige Hinweise

- Ersatzteile dürfen nur von einem zugelassenen Installateur eingebaut werden!
- Im Anhang finden Sie:
  - die Übersetzungen aller verwendeten Teilebezeichnungen
  - eine Übersicht der Gerätetypen und Länder, für die diese Ersatzteilliste gilt.

English

Important notes

- The spare parts may only be installed by an approved installer!
- In the appendix you will find:
  - a list of translations of the names of all parts used
  - a list of the models and countries to which this spare parts list applies.

Français

Indications importantes

- L'installation des pièces de rechange doit être effectuée par un professionnel qualifié!
- Veuillez trouver en annexe:
  - les traductions de toutes les désignations des pièces utilisées
  - une vue globale des types de chaudières et des pays pour lesquels la présente liste des pièces de rechange est valable.

Português

Informações importantes

- Peças de substituição só podem ser montadas por um técnico credenciado!
- Em anexo encontra:
  - as traduções das designações de todas as peças utilizadas.
  - lista dos aparelhos e países para os quais esta lista de peças de substituição é válida.

Italiano

Avvertenze importanti

- Le parti di ricambio possono essere montate esclusivamente da personale qualificato ed in possesso dei requisiti tecnico-professionali!
- In appendice sono reperibili:
  - traduzione di ogni descrizione relativa alle varie parti di ricambio
  - elenco di sigle e codici, corrispondente ai vari paesi di destinazione.

Español

Indicaciones importantes

- Los repuestos solamente deben ser montados por los servicios técnicos oficiales de la marca!
- En el anexo podrá encontrar:
  - la traducción de todas las denominaciones de piezas empleadas
  - una relación de los tipos de aparato y países en los que se aplica esta lista de repuestos.

Nederlands

Belangrijke aanwijzing

- Onderdelen mogen alleen door een erkend installateur worden vervangen!
- In de bijlage vindt u:
  - de vertalingen van de gebruikte onderdelentekeningen
  - een overzicht van toesteltypen en de landen waarvoor deze onderdelenlijst bedoeld is.

Türkçe

Önemli Bilgiler

- Yedek parçalar sadece yetkili tesisatçılar tarafından monte edilebilir!
- Aşağıdaki bilgileri ekli olarak bulabilirsiniz:
  - Tüm kullanılan parça tanımlarının tercümeleri
  - Bu yedek parça listesinin geçerli olduğu tüm cihaz çeşitleri ve ülkelerin özeti.

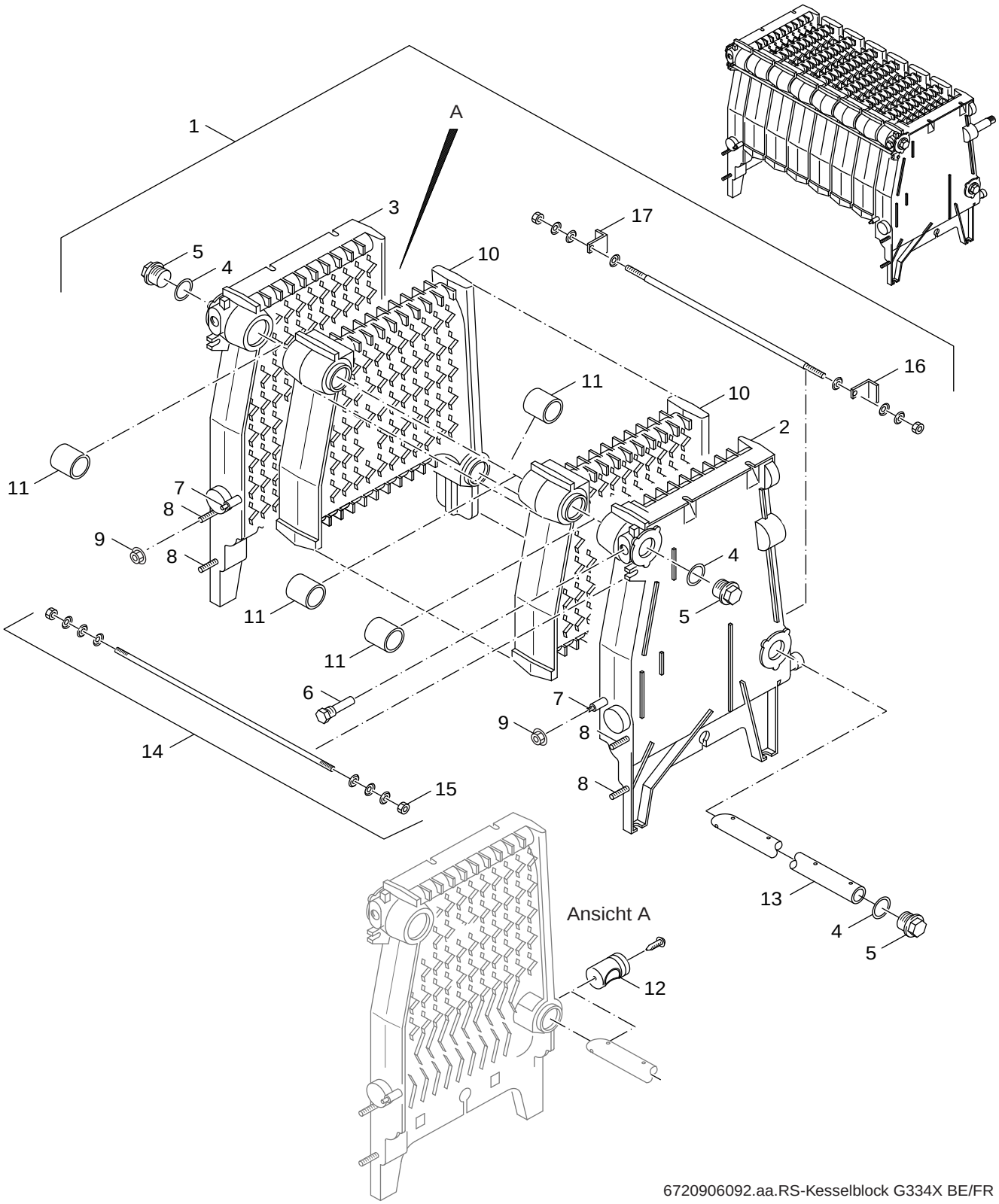

6720906092.aa.RS-Kesselblock G334X BE/FR

Котловой блок

1

G334X/G334 WS
71-260kW

Поз.	Описание	Заказной №	G334X/G3334 WS																Коментарий
1	Котловой блок G304-G334 8 секц. компл.	7 747 008 935	■																
1	Котловой блок G304-G334 10 секц. компл.	7 747 009 276	■																
1	Котловой блок G304-G334 12 секц. компл.	7 747 009 277	■																
1	Котловой блок G304-G334 14 секц. компл.	7 747 009 279	■																
2	Крайняя секция правая G204-G334	8 718 572 225 0	■																
3	Крайняя секция левая G204-G334	8 718 572 224 0	■																
4	Прокладка D41,7x55x1,5mm AFM 34	86159710	■																
5	Заглушка G1 1/4" rechts	86055310	■																
6	Погружная гильза R3/4"x100mm	5446065	■																
7	Шпилька DIN939-M8x35-5.6	3719068	■																
8	Шпилька DIN939 M8x30 5.6	3719064	■																
9	Гайка DIN6923 M8 A3K (10x)	8 718 571 267 0	■																
10	Средняя секция G204-G334	8 718 572 223 0	■																
11	Ниппель 48/38 Gr.0a	7 747 024 961	■																
12	Подводящая труба - соединительная	5436156	■																
13	Подводящая труба 664lg 08 секций	5436131	■																
13	Подводящая труба 844lg 10 секций	5436141	■																
13	Подводящая труба 1024lg 12секций	5436148	■																
13	Подводящая труба G334-14 компл.	5436152	■																
14	Анкер M10x705 08 секций	5510235	■																
14	Анкер M10x885 10 секций	5510245	■																
14	Анкер M10x1065 12 секций	5510252	■																
14	Анкер M10x1245 14 секций	5510268	■																
15	Гайка ISO4032 M10 8 A3K (10x)	7 747 028 583	■																
16	Кронштейн правый G224/G324	5015921	■																
17	Кронштейн левый G224/G324	5015923	■																
	Уплотнительная замазка WM-W1000 1,85 кг.	2037022	■																
	Шприцевальный мешок для замазки	2037210	■																
	Герметик 450гр. банка	8 718 571 927	■																

G334X/G334 WS **71-260kW**	Котловой блок	**1**

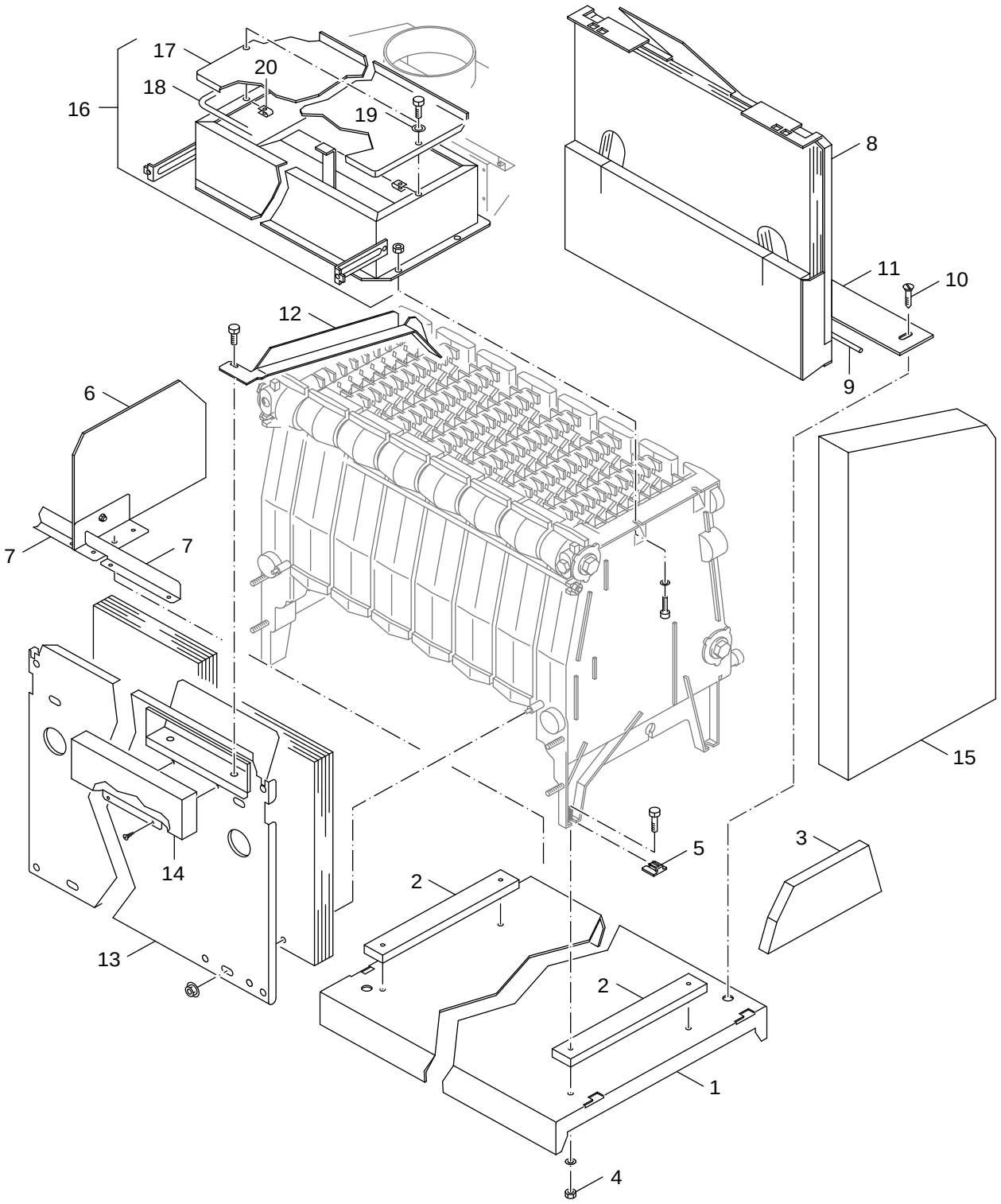

6720906093.aa.RS-Kesselblock-Anbauteile G334X BE/FR

Навесной элемент котла **2**	**G334X/G334 WS** **71-260kW**

Поз.	Описание	Заказной №	G334X/G3334 WS																Коментарий
1	Несущее основание 08 секц. 760мм.	5024146	■																
1	Несущее основание 10 секц. 940мм.	5024148	■																
1	Несущее основание 12 секц. 1120мм.	5024150	■																
1	Несущее основание 14 секц. 1300мм.	5024152	■																
2	Опора котла G324LP	5015257	■																
3	Теплоизоляция топки G224LP	5015273	■																
4	Гайка DIN6923 M8 A3K (10x)	8 718 571 267 0	■																
5	Крепеж секции	5509800	■																
6	Перегородка топки G334 V3	63034039	■																
7	Дифлектор 258мм. G324LP 8 секц.	5015274	■																
7	Дифлектор 348мм. G324LP 8/10 секц.	5015275	■																
7	Дифлектор 438мм. G324LP 10/12 секц.	5015276	■																
7	Дифлектор 528мм. G324LP 12/14 секц.	5015277	■																
7	Дифлектор 618мм. G324LP 14 секц.	5015286	■																
8	Задняя стенка G334 8 секц. 876мм.	63002782	■																
8	Задняя стенка G334 10 секц. 1056мм.	63002783	■																
8	Задняя стенка G334 12 секц. 1236мм.	63002784	■																
8	Задняя стенка G334 14 секц. 1416мм.	63002785	■																
9	Уплотнительный шнур GP 6x1500 мм.	63020956	■																
10	Уголок 26/9/750	5015300	■																
10	Уголок 26/9/930	5015302	■																
10	Уголок 26/9/1130	5015304	■																
10	Уголок 26/9/1290	5015306	■																
11	Болт ST3,9x9,5 A3T (10x)	7 747 026 999	■																
12	Кабельканал G334 комплект	5495481	■																
13	Перегородка G334X 8Gld V3	7 747 012 275	■																
13	Перегородка G334X 10Gld V3	7 747 012 276	■																
13	Перегородка G334X 12Gld V3	7 747 012 277	■																
13	Перегородка G334X 14Gld V3	7 747 012 278	■																
14	Кабельный ввод 430x117	5015926	■																
15	Теплоизоляция 80x400x805 G334X	67900567	■																
16	Коллектор газа 674мм. комплект	5321772	■																
16	Коллектор газа 854 мм. комплект	5321774	■																
16	Коллектор газа 1034 мм. комплект	5321776	■																
16	Коллектор газа 1214 мм. комплект	5321779	■																
17	Крышка люка 677мм. комплект	5371926	■																
17	Крышка люка 857мм. комплект	5371928	■																
17	Крышка люка 1037мм. комплект	5371930	■																
17	Крышка люка 1214 мм. комплект	5371932	■																
18	Уплотнительный шнур GP 6x10000 мм.	5822706	■																
18	Уплотнительный шнур GP 6x3000 мм.	63020958	■																
19	Стекло DIN9021 A6,4 A3K	5264166	■																
20	Гайка M6 MCU5315	5555752	■																
	Герметик PK-W11 310ml	2037038	■																
	Монтажный материал	5621819	■																
	Герметик коричневый	63014361	■																

G334X/G334 WS **71-260kW**	Навесной элемент котла	**2**

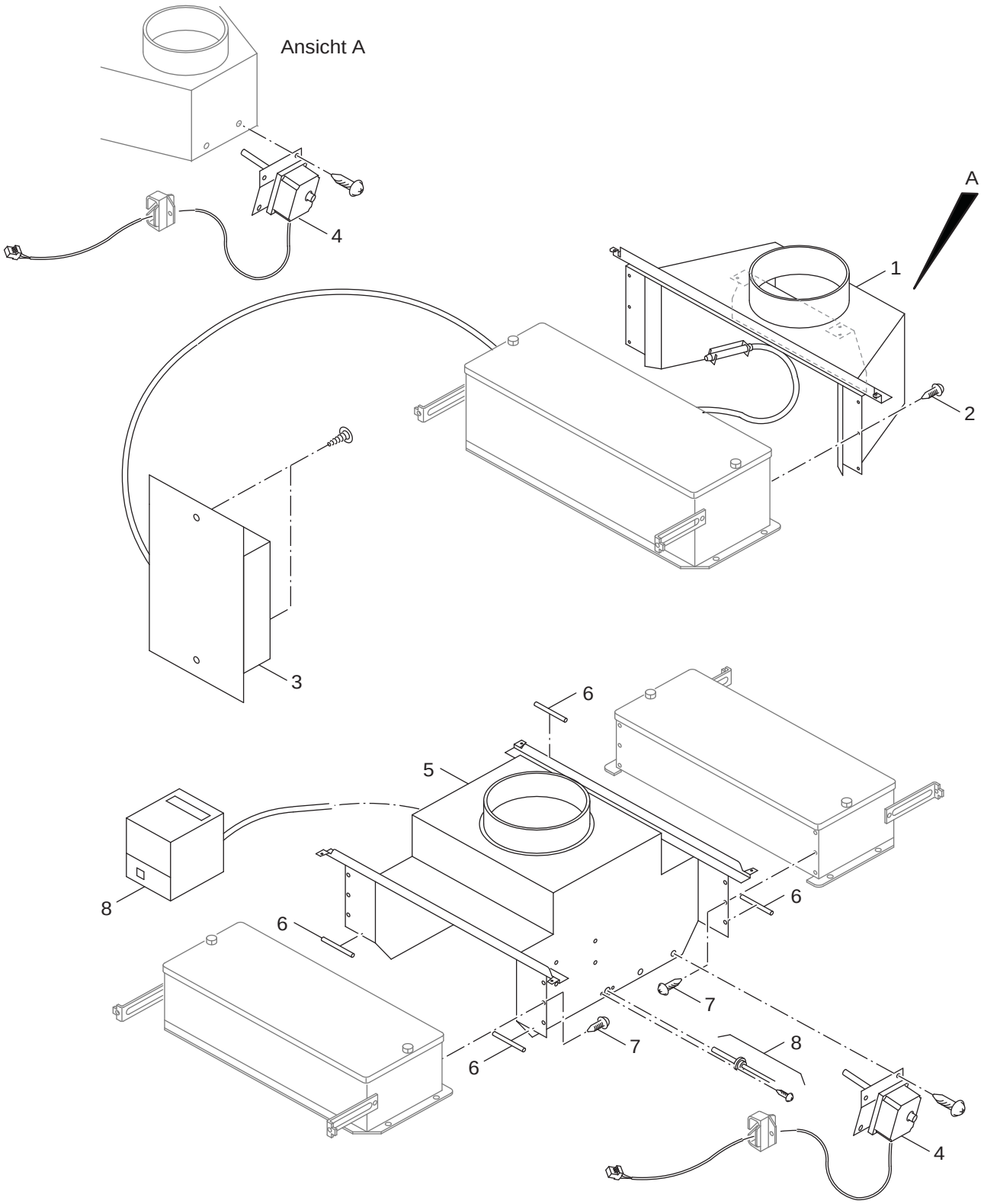

6720906094.aa.RS-Strömungssicherung G334X BE/FR

Безопасность котла **3**	**G334X/G334 WS** **71-260kW**

Поз.	Описание	Заказной №	G334X/G3334 WS																Коментарий
1	Прерыватель тяги 759мм. комплект	5321830	■																
1	Прерыватель тяги 939мм. комплект	5321832	■																
1	Прерыватель тяги 1119мм. комплект	5321834	■																
1	Прерыватель тяги 1299мм. комплект	5321836	■																
2	Болт ST3,9x9,5 A3T (10x)	7 747 026 999	■																
3	Контроль уходящих газов AW 50.2	5557459	■																
4	Контроль уходящих газов AW10	5557468	■																
5	Прерыватель тяги 759мм. комплект	5624540	■																
5	Прерыватель тяги 939мм. комплект	5624542	■																
5	Прерыватель тяги 1119мм. комплект	5624544	■																
5	Прерыватель тяги 1299мм. комплект	5624546	■																
6	Уплотнительный шнур D15x5050 20KMVk	7 747 013 787	■																
7	Болт ST3,9x9,5 A3T (10x)	7 747 026 999	■																
8	Реле потока Asw 01	5992252	■																
	Монтажный материал	5493868	■																

G334X/G334 WS **71-260kW**	Безопасность котла	**3**

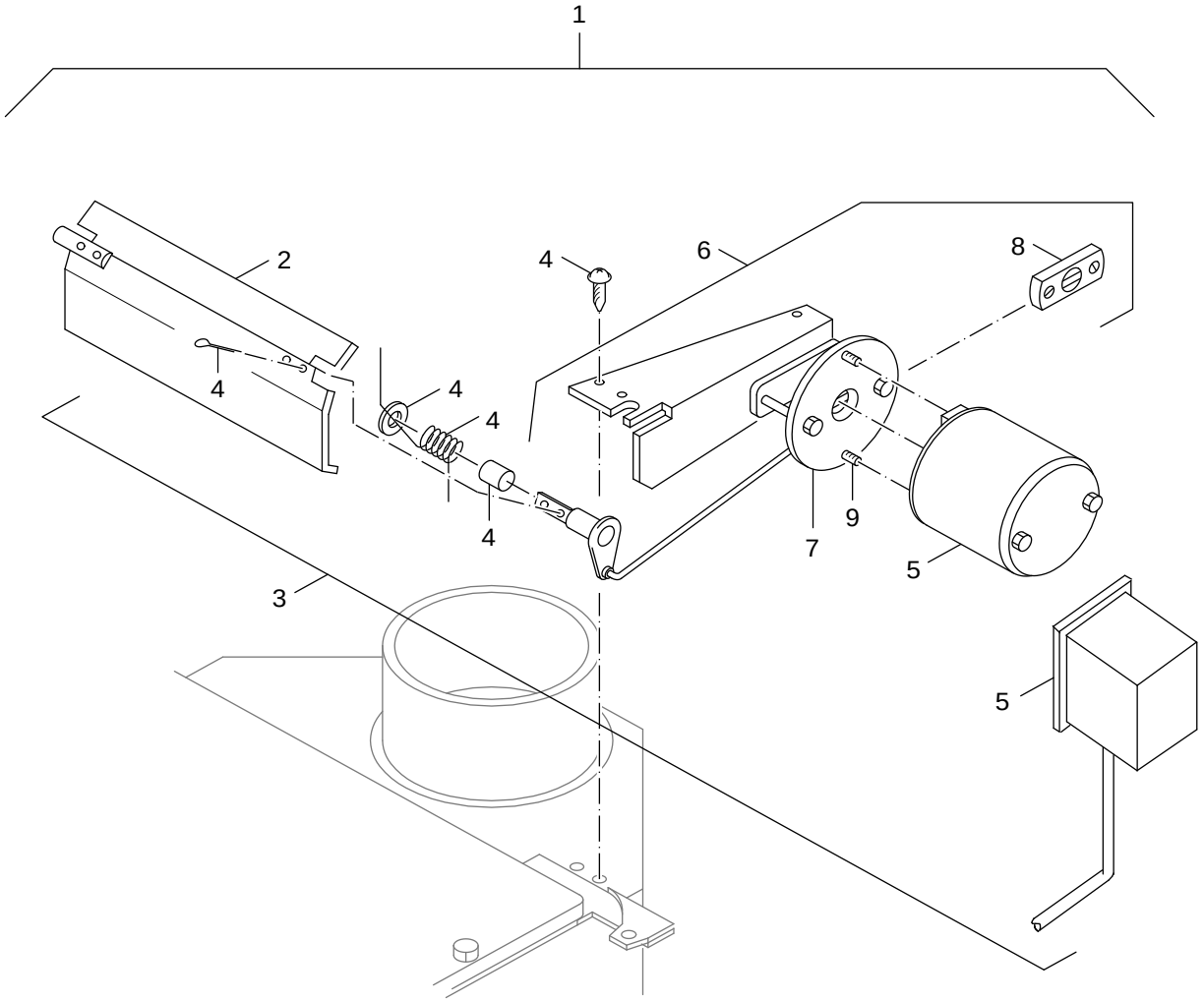

6720906004.aa.RS-Absperrklappe G324X BE/FR

Клапан дымовых газов **4**	**G334X/G334 WS** **71-260kW**

Поз.	Описание	Заказной №	G334X/G3334 WS																Коментарий
1	Клапан дымовых газов 8 сек. компл.	5077281	■																
1	Клапан дымовых газов 10 сек. компл.	5077283	■																
1	Клапан дымовых газов 12 сек. компл.	5077285	■																
1	Клапан дымовых газов 14 сек. компл.	5077288	■																
2	Заслонка 666 мм. 8 сек. G304-G334	5077158	■																
2	Заслонка 846 мм. 10 сек. G304-G334	5077162	■																
2	Заслонка 1026 мм. 12 сек. G304-G334	5077166	■																
2	Заслонка 1206 мм. 14 сек. G304-G334	5077170	■																
3	Двигатель с крепежными деталями	5077308	■																
4	Монтажный материал AK114-324	5204704	■																
5	Двигатель St7.2K	5707113	■																
6	Держатель двигателя	5204702	■																
7	Зашитная пластина запорного клапана	5204145	■																
8	Крепеж запорного клапана	5204140	■																
9	Стяжной болт запорного клапана	5204148	■																

G334X/G334 WS **71-260kW**	Клапан дымовых газов	**4**

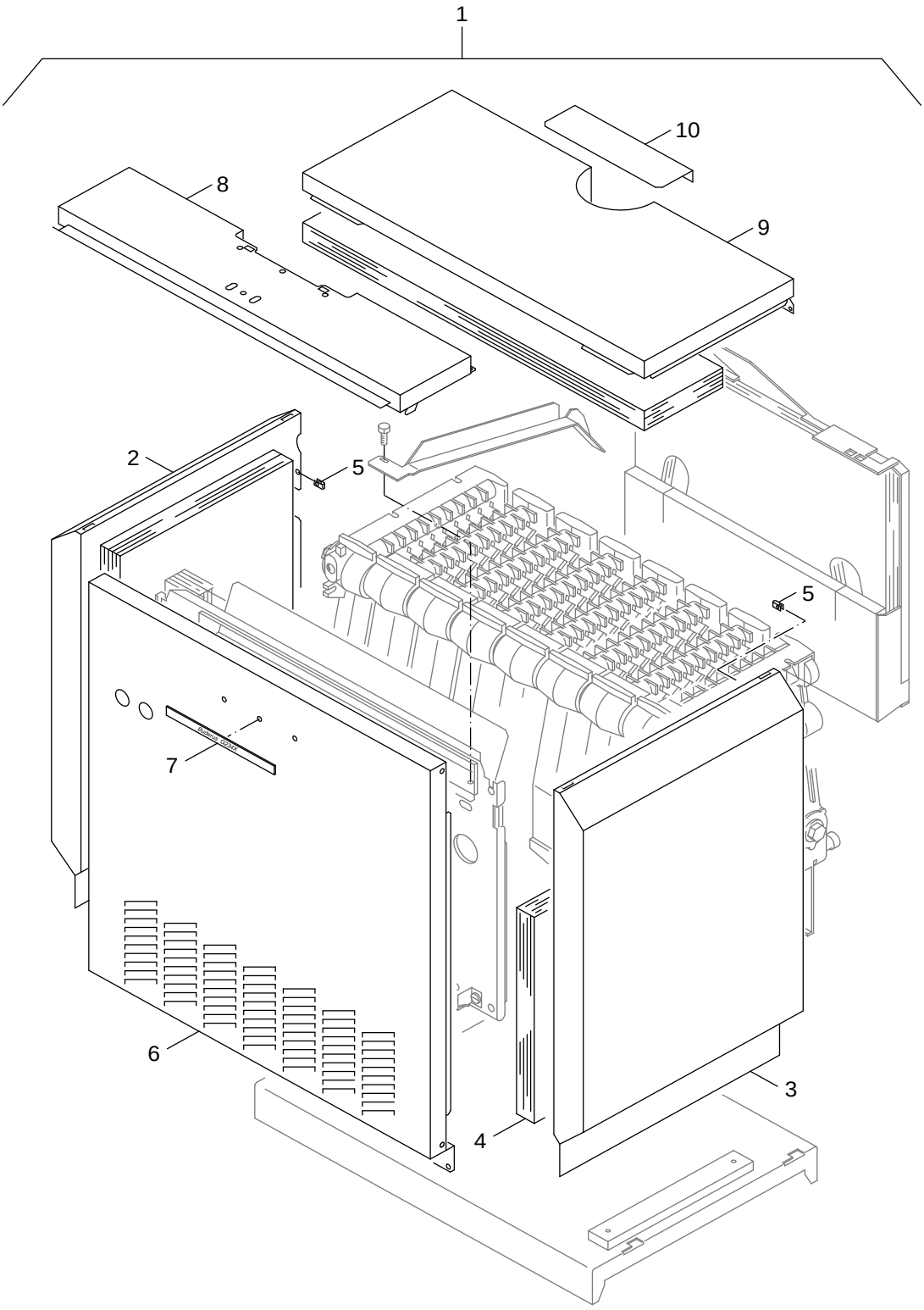

6720906095.aa.RS-Verkleidung G334X BE/FR

Обшивка **5**	**G334X/G334 WS** **71-260kW**

Поз.	Описание	Заказной №	G334X/G3334 WS																Коментарий
1	Корпус 8 сек.	5024250	■																
1	Корпус 10 сек.	5024252	■																
1	Корпус 12 сек.	5024254	■																
1	Корпус 14 сек.	5024256	■																
2	Боковая стенка левая с теплоиз.	63002797	■																
3	Боковая стенка правая с теплоиз.	63003095	■																
4	Теплоизоляция80x400x805 G334X	67900567	■																
5	Гайка 3,9-A3K-SNU5743	5834364	■																
6	Передняя стенка G334X 8 сек.	5024037	■																
6	Передняя стенка G334X 10 сек.	5024039	■																
6	Передняя стенка G334X 12 сек.	5024041	■																
6	Передняя стенка G334X 14 сек.	5024043	■																
7	Табличка котла G334	67902841	■																
8	Верхняя передняя крышка G334X 8 сек.	5024067	■																
8	Верхняя передняя крышка G334X 10 сек.	5024069	■																
8	Верхняя передняя крышка G334X 12 сек.	5024071	■																
8	Верхняя передняя крышка G334X 14 сек.	5024073	■																
9	Верхняя задняя крышка G334X 8 сек.	5024087	■																
9	Верхняя задняя крышка G334X 10 сек.	5024089	■																
9	Верхняя задняя крышка G334X 12 сек.	5024091	■																
9	Верхняя задняя крышка G334X 14 сек.	5024093	■																
10	Заглушка 300x86 G04.31,G324D	5511990	■																
	Монтажный материал	5015951	■																

G334X/G334 WS **71-260kW**	Обшивка	**5**

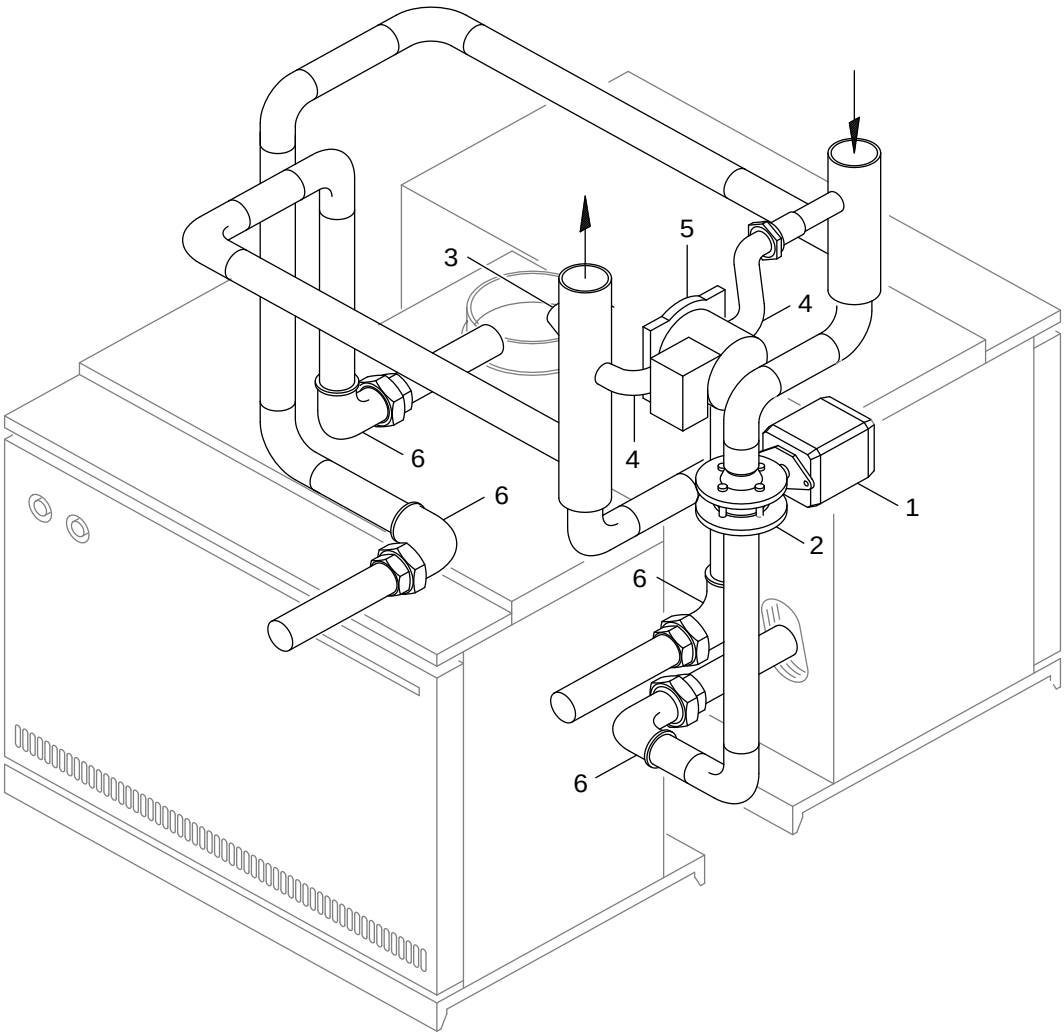

6720906006.aa.RS-Kesselanschluss-Set G324X BE/FR

Подключение двухкорпусного котла

6

G334X/G334 WS
71-260kW

Поз.	Описание	Заказной №	G334X/G3334 WS																Коментарий
1	Двигатель AR30W23 230V 90° 120S	8 718 573 743 0	■																
2	Кольцевая заслонка D14x40	63010405	■																
4	Гильза R3/4"x100mm	5446065	■																
5	Шаровый кран с прокладкой и уплотн.	5447122	■																
6	Насос UP25-50 180mm-6H	5354630	■																
	Прокладка 46x62x2 DVGW	5489368	■																
	Навесные детали клапана	5772800	■																

G334X/G334 WS **71-260kW**	Подключение двухкорпусного котла	**6**

Übersetzungsliste
List of translations

Pos	Description
1	**Element of construction**
1	Boiler block G304-G334 8Gld w botten Rep
2	Section End R.h. G204-G334
3	Section End L.h. G204-G334
4	Gasket D41,7x55x1,5mm AFM 34, white
5	Dummy plug G1 1/4" R.h.
6	Sensor well R3/4"x100mm
7	Threaded stud DIN939 M8x35 5,6
8	Stud DIN939 M8x30 5.6
9	Hexagon nut DIN6923 M8 A3K (10x)
10	Section Centre G204-G334
11	Boiler fitting 48/38 Sz 0a repl. pack
12	Feed pipe connection part
13	Feed pipe 664mm long
14	Tie rod kit M10x705mm
15	Hexagon nut ISO4032 M10 8 A3K (10x)
16	Fastening angle R.h.
17	Fastening angle L.h.
	Boiler kit WM-W009, box a 1,85kg
	Piping bag
	Sealant linseed oil graphit 450g box sp
2	**Element of construction**
1	Non-combustible base 760mm
2	Boiler support
3	Heat protection plate
4	Hexagon nut DIN6923 M8 A3K (10x)
5	Section mount cover
6	Combustion Chamber Partition
7	Air deflector plate 258mm wide
8	Rear panel 876mm wide
9	Rope seal 6x1500 GP
10	Angle 26/9/750
11	Pan-head screw ST3,9x9,5 A3T (10x)
12	Cable channel
13	Partition G334X 8sect V3
14	Insulating plate cable entry 430x117mm
15	Thermal insulation 80x400x805
16	Flue gas header 670mm wide
17	Clean-out cover 677mm wide
18	Packing cords GP 6x10000mm
19	Washer DIN9021 A6,4 A3K
20	Crowned nut M6-A3F-MCU 5315
	Gasket kit PK-W11 310ml cartridge
	Installation material
	Sealing material brown (cartridge 310ml)
3	**Element of construction**
1	Stroessi kompl. 759mm breit
2	Pan-head screw ST3,9x9,5 A3T (10x)
3	Flue gas monitor AW 50.2-combi at all
4	Flue gas monitor AW10
5	Stroessi kompl. 759mm breit
6	Rope seal D15x5050 20KMVk Pack A=2Rol
7	Pan-head screw ST3,9x9,5 A3T (10x)
8	Flue gas flow indicator ASW 01
	Installation material Flue gas monitor
4	**Element of construction**
1	Flue gas damper 8 Sections

Übersetzungsliste
List of translations

Pos	Description
2	Flap 666mm wide 8 Sections G304-G334
3	Motor with fixing parts
4	Installation material for Flue gas
5	Servo motor pc7.2K cpl connection
6	Motor support with slidebar
7	Screen plate for flue gas butterfly
8	Clutch for Flue gas damper with 2 oval
9	Connection bolts for Flue gas damper
5	**Element of construction**
1	Casing
2	Side panel L.h. with Thermal insulation
3	Side panel R.h. without Thermal
4	Thermal insulation 80x400x805
5	Snap nut 3.9-A3K-SNU5743
6	Front 760mm wide
7	Device label Logano G334
8	Hood front 760mm wide
9	Hood rear 760mm wide
10	Dummy cover 86x300mm G324D 8-12 Sections
	Installation material G334 8-14 sec.
6	**Element of construction**
1	Motor AR30W23 230V 90° 120S
2	Annular butterfly valve Sauter Type D
4	Sensor well R3/4"x100mm
5	Ball valve 1" with valve nut and Gasket
6	Pump GE 324DZE boiler circuit
	Gasket flat 46x62x2 DVGW-zugel 070
	Attachment parts for throttle valve

Gerätetypen
Types of appliances

Gerät Appliance	Bestell-Nr. Ordering no.	Land Country	Bemerkungen Remarks
G334/G334 X	99908253	Deutschland,Italien,Russland	

Bosch Thermotechnik GmbH
Sophienstraße 30-32
D-35576 Wetzlar
www.buderus.de

Buderus