用途	注：本图纸只能用于左侧标示的用途，不得擅自使用、复印、转借、转让。合同终止时请立即归还图纸文件及已印好的图纸。
量产	

MARK	REVISION	DATE	SIGN

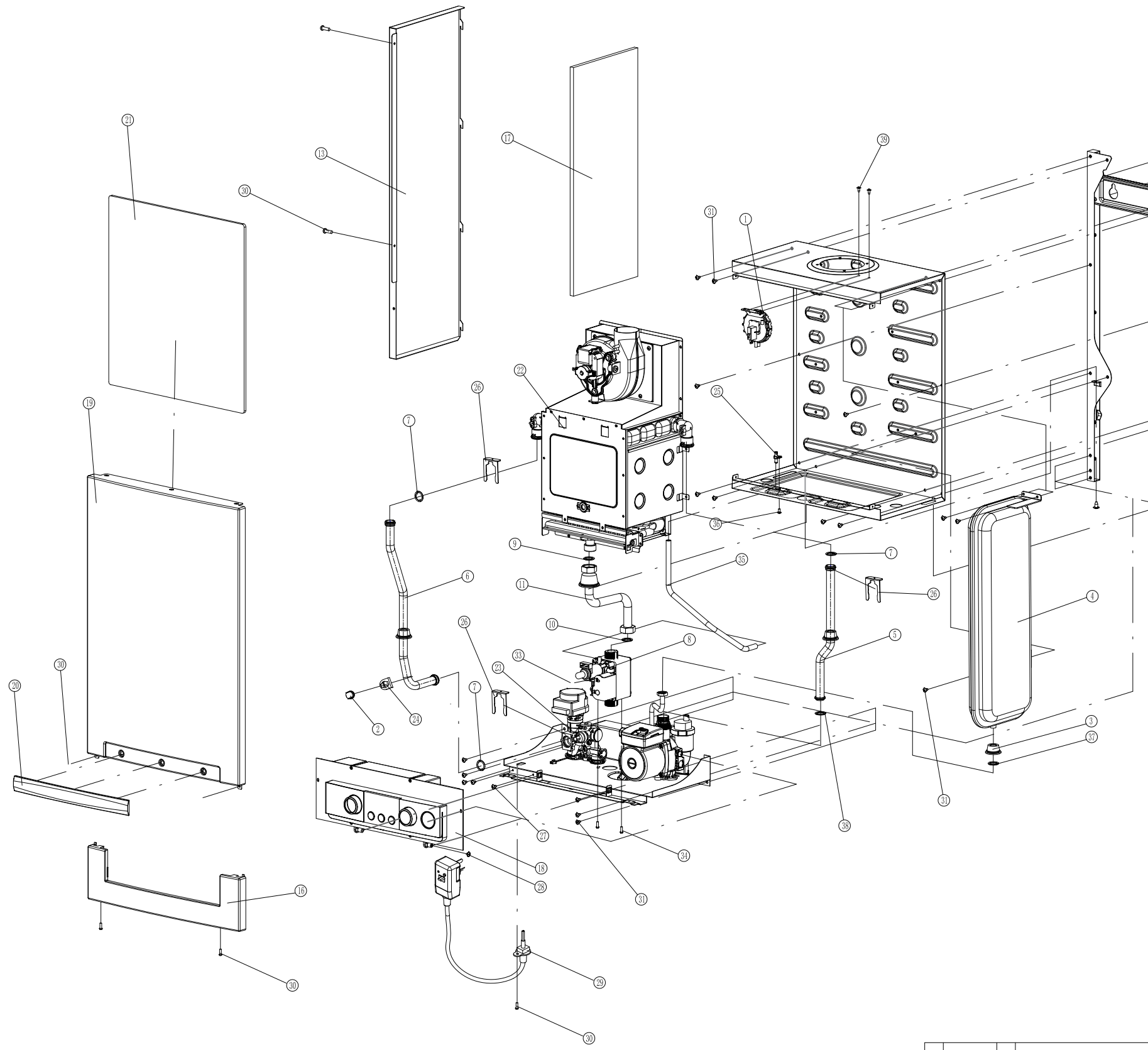

序号	SAP编号	数量	名称/材质/规格
27	20053914A	2	半圆头自攻接地螺钉(带防滑面细牙)4×8
26	20021162A	3	卡子:2号圆定,UniTec20/24,Φ18×1T
25	20032991A	1	转接件,PA66,燃气补偿管转接件,NCB550
24	20012836A	1	卡子:过热防止器,250~301G0U/200/250G0WWG0D
23	30021708A	1	水路系统B组装:Q17P 22/24/25/26DW,6m,
22		1	燃烧室组装
21	20024968A	1	隔热体:前盖,UNITEC PLUS/PRO/Q17
20	20048519A	1	装饰:装饰条,ABS,黑色,卡扣式,无丝印
19	20058869A	1	外壳前盖:NGB210,俄罗斯,镀锌板,T=0.8,丝印NAVIEN
18	30024705A	1	控制器@:Q17P,组装,俄罗斯
17	20024967A	1	隔热体:侧板,UNITEC PLUS/PRO/Q17
16	20024072A	1	前门:注塑,阻燃ABS,Unitec 控制器
15	20021557A	4	圆头自攻螺丝:M4.8×9.5
14	30014649A	1	支架B:组装,UNITEC PLUS16/20/24
13	20025350D	1	右侧板:Q17P/Q17C,镀锌板(喷涂),T=0.8
12	20024990D	1	左侧板:Q17P/Q17C,镀锌板(喷涂),T=0.8
11	20041844B	1	燃气管:Copper,Q17(SIT阀/EMCO阀)
10	20036943A	1	非石棉,Φ17×Φ24×2T,平垫片(燃气导管用)
9	20006929A	1	O-RING:NBR,Φ17.5×Φ2.7,70,BK
8	30020818A	1	燃气阀@:TIME ET56,AC 230V
7	20006959A	3	O型圈:硅,Φ18×2.7T,白色
6	20040592B	1	出口管:采暖出水,Copper,Q17 16/20KW
5	20040590B	1	回水管:采暖回水,Copper,Q17 16/20KW
4	20024977B	1	膨胀水箱:UNITECPLUS/PRO/Q17,银灰色,6L
3	20020126A	1	密封垫:采暖出水/采暖回水/膨胀水箱
2	30011039A	1	过热防止器@:JV6-111,ON:65℃,OFF:95℃
1	30011541A	1	风压开关@:KFY-7（175/145Pa）
39	20021560A		圆头自攻螺丝:GB/T 13806.2 ST4.2×9.5-A-H
38	20006949A	1	O型圈:EPDM,Φ17.5×Φ2.7,70,BK,NSF,EWK270
37	20006931A	1	O-RING:EPDM,P9,Φ8.8×Φ1.9,70,BK
36	20006536A	1	半圆头自攻螺丝:MSWR3/FZ,D4×8,2种
35	20043740A	1	软管:燃气补偿管,Φ7×Φ4.7×220,RECO阀,白色
34	20021173A	2	半圆头螺丝:M4×8,十字槽半圆头
33	20041292A	1	圆头尖尾自攻螺丝,S22A,M3×16,热处理,3价铬
32	20020577A	2	圆头自攻螺丝:M4.2×10,燃烧室使用
31	20021557A	17	圆头自攻螺丝:M4.8×9.5
30	20006532A	9	半圆头自攻螺丝:MSWR3/FZ,D4×12
29	30024617A	1	电源线@:230V 50HZ,Q17P 俄罗斯
28	20021637A	1	大头螺栓 M4×6

标记	处数	更改文件号		签名	日期
设计			标准化		
制图	赵玉鹏	20220323	审核	赵曼	20220323
校对	田立军	20220323			
工艺			批准	金淳起	20220323

NGB210（适用型号）	/ （物料代码）
/（材料标记）	Q17总装（图样名称）
第一角法 / 重量 / 比例	1:1
图幅 / 共1张 第1张	

NAVIEN

标记	处数	更改文件号	签名	日期

设计		标准化		
制图	赵圣鹏	2023023	审核	赵爽
校对	田立军	2023023	批准	2023023
工艺			会签批	2023023

第一角法	重量	比例
		1:1
图幅	共 1 张 第 1 张	

NANVIEN

产品型号	NAR210
产品名称	/

控制器

零件号	3002470SA

序号	SAP编号	数量	名称/材质/规格
1	200437964	1	按键,注塑,M00E,黑黑ABS,Q17C
2	200437974	1	按键,雾光,开关,红黑ABS,Q17C
3	200437984	1	按键,注塑,NES5T,黑黑ABS,Q17C
4	200437994	2	卡子,旋钮圆头,Q17C,18×12.2×20
5	200438024	1	视窗,注塑,103.9×71.4×7.7,PC,Q17C
6	200413584	1	铝,支架,压铸ADS,Φ10×18.6,Q17C,黑色
7	200413874	1	铝,热水,压铸ADS,Φ10×18.6,Q17C,黑色
8	300293494	1	控制盒PBA,P00822O,含贴芯
9	300194594	1	显示屏PBA,P80522S,含贴芯,TY
10	200413884	1	前面背,压铸ADS,Q17C,429×140,黑色
11	200413894	1	后面外壳,压铸ADS,Q17C,271.5×136.5×56,黑色
12	200063864	9	十字圆头螺钉,S1CC,M3×10
13	200127614	4	十字圆头螺钉,S1CC,M4×10

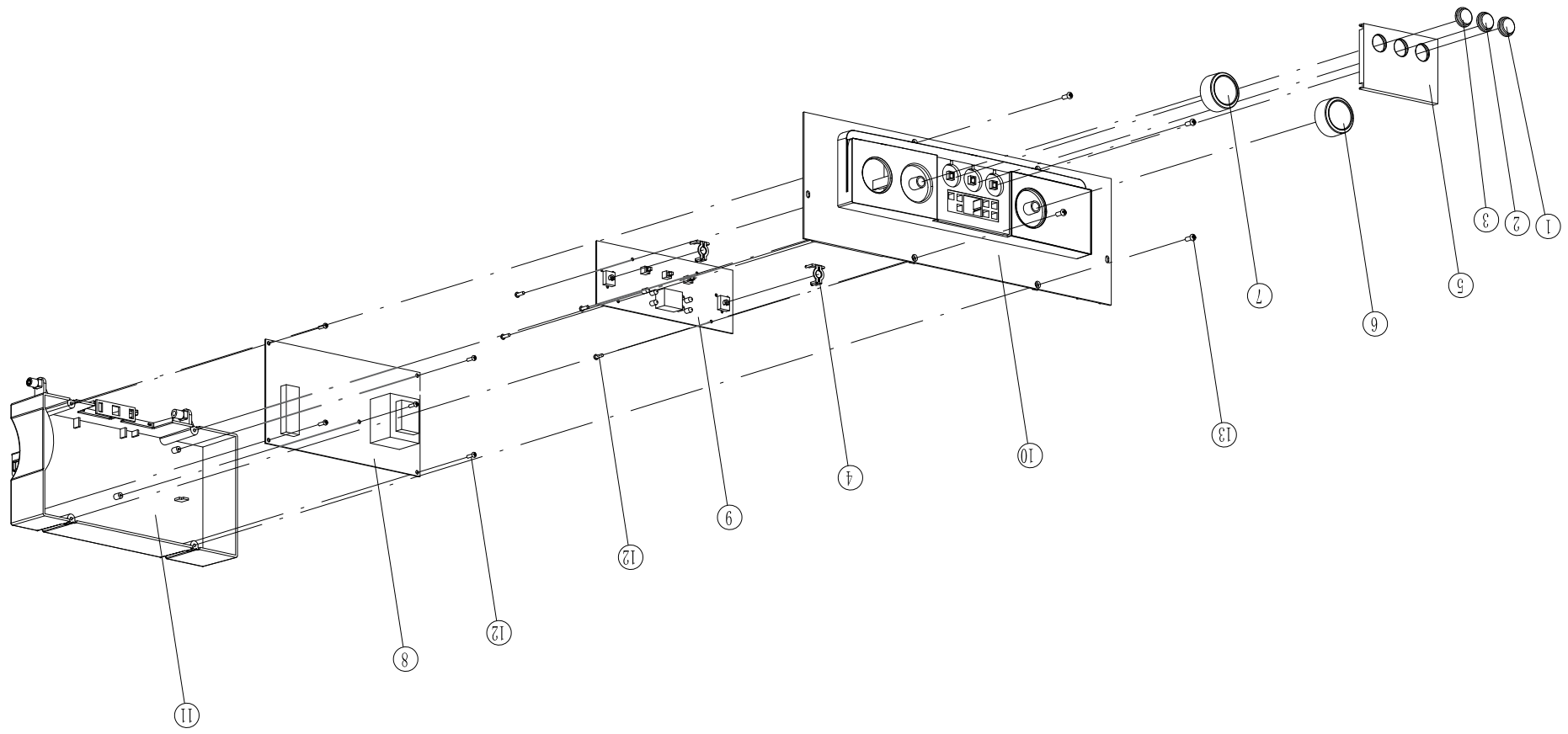

其他	1、未配线只能用于去保护去的场合。不得将自保用、复位、转换、转让。合同终止时请立即归还图纸文件及已存贮的图纸。

MARK	REVISION	DATE	SIGN

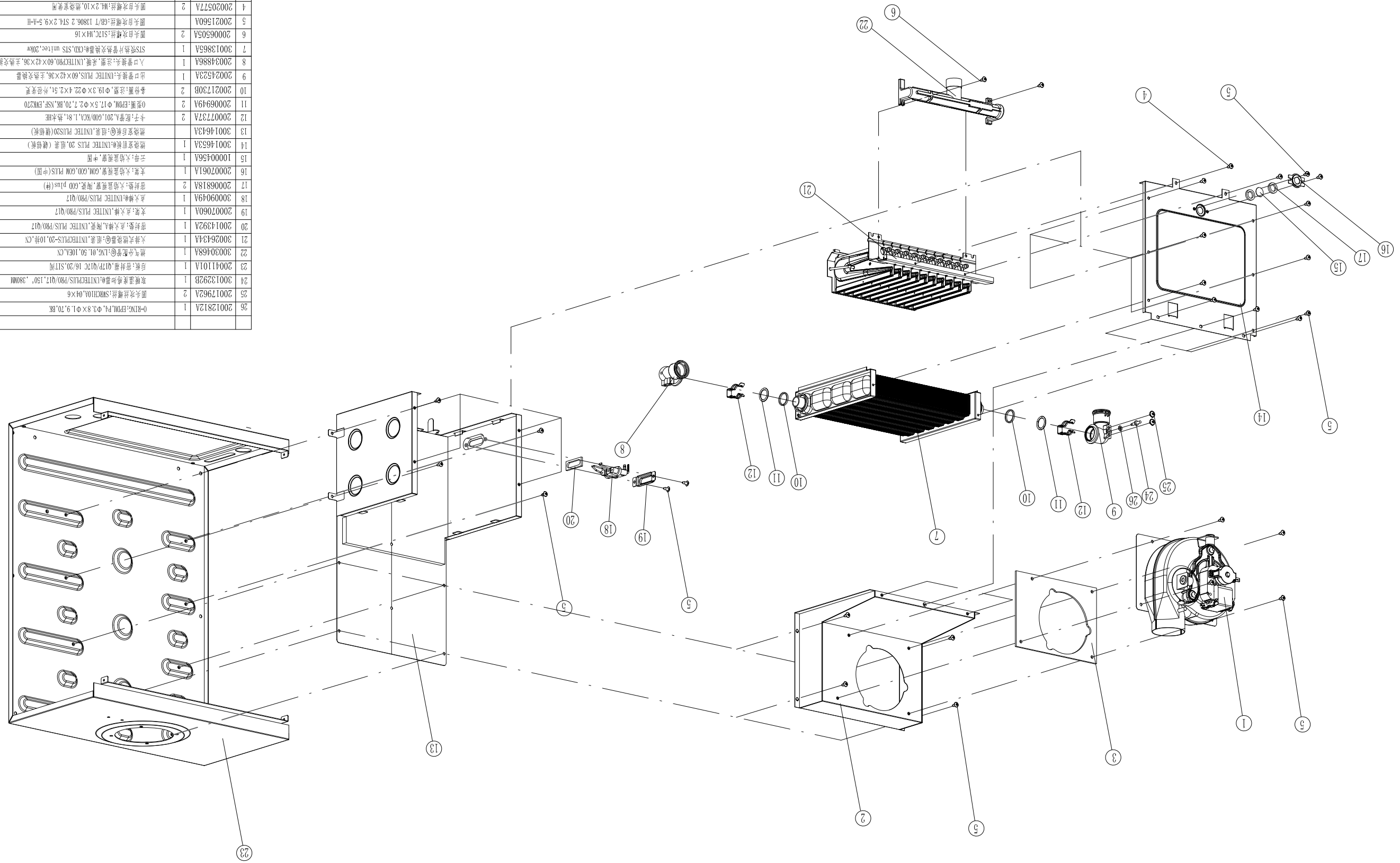

序号	SAP编号	数量	名称/材质/规格
1	3002185BB	1	风机⑥:组装,FL1080H2Y-39.4SW,法兰Φ710
2	3001099A	1	井段罩⑥,UNITEC PLUS/P8020
3	2002013ZA	1	垫片:风机法兰,3t×178×133
4	2002057ZA	2	圆头自攻螺丝:M4.2×10,喷涂拿弯用
5	2002156OA		圆头自攻螺丝:GB/T 13806.2 ST4.2×9.5-A-H
6	2000650SA	2	圆头自攻螺丝:SITC,M4×16
7	3001385SA	1	SIS饮热片管路灰路插⑥,CXD.STS ultec.20kw
8	2003488GA	1	入口管装头:注塑,采购,UNITECP80.60×42×36,主热交换器
9	2002452SA	1	出口管装头:UNITEC PLUS.60×42×36,主热交换器
10	2002173OB	2	备份黑:注塑,Φ19.3×Φ22.4×2.5t,补给装置
11	2000694SA	2	O型圈:EPDM,Φ17.5×Φ2.7.70,BE.NSF,EM6270
12	2000773ZA	2	十字:自攻钉A,Z01.600/KCA.1.8t,热处理
13	3001464SA		燃烧室后板⑥:组装,UNITEC PLUS20(镀铝板)
14	3001465SA	1	燃烧室前板⑥:UNITEC PLUS 20.组装(镀铝板)
15	1000045GA	1	云母:大铂盆视窗,中置
16	2000706ZA	1	支架:大铂盆视窗,GOM.GOO.GOM PLUS(中国)
17	2000681BA	2	密封垫:大铂盆视窗,视窗,GOD plus(伴)
18	3000904SA	1	总大梯⑥:UNITEC PLUS/P80/Q17
19	2000706OA	1	支架:总大梯,UNITEC PLUS/P80/Q17
20	2001439ZA	1	密封垫:总大梯A,背胶,UNITEC PLUS/P80/Q17
21	3002643SA	1	大梯支座胶垫⑥:组装,UNITECPLUS-20.10伴.CX
22	3003048SA	1	燃气分配管⑥:LNG.01.50.10EA.CX
23	2004110IA	1	后板:密封板,Q17P/Q17C 16/20.S1T两
24	3001329ZB	1	耳板温度传感器⑥:UNITECPLUS/P80/Q17,150°,3800W
25	2001796ZA	2	圆头压挂螺丝:SMRCH10A.Q4×6
26	2001281ZA	1	O-RING:EPDM.P4.Φ3.8×Φ1.9.70.BE

标记	处数	更改文件号	签名	日期

设计	标准化			
制图	赵主鹏	20220323	审核	赵爽
校对	田业军	20220323	批准	

工艺			会签栏	
标准			会签栏	20220323

第一角法	重量	比例
		1:1

图幅		共 1 张 第 1 张

NB8210

/

燃烧室总装

/

MARK	REVISION	DATE	SIGN

技术	1.未图纸只能用于左侧标示的尺寸。不得擅自修改。 2.焊缝、铆接、铆钉。合同约定时使用适用标准。 3.已印发的图纸。
要求	

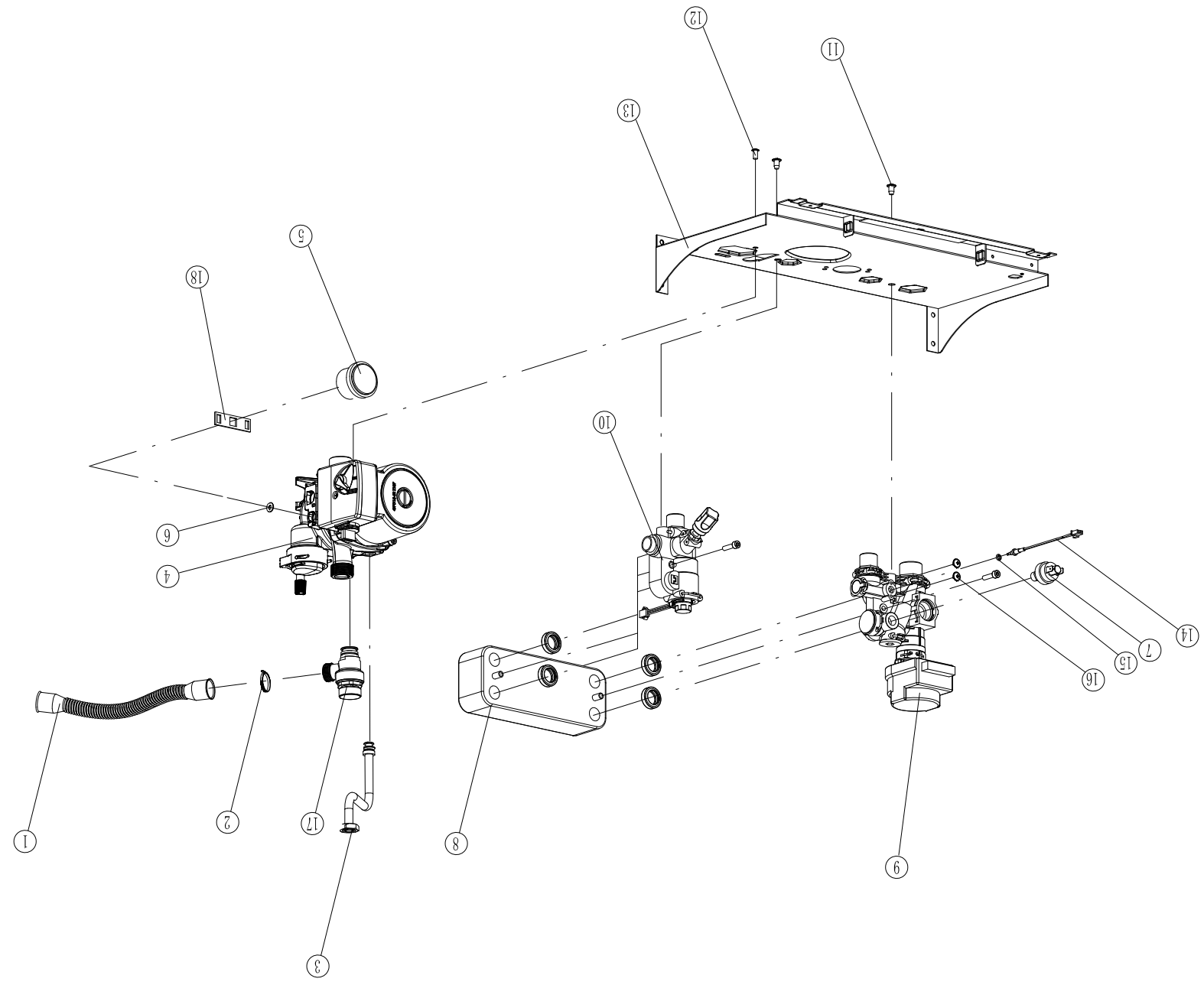

序号	SAP编号	数量	名称/材质/规格
1	30019351A	1	排水软管Φ.Φ17,波纹风,PE,Φ21.2×200mm
2	20006656A	1	弹线;1401,Wh
3	20040580A	1	连接管;膨胀水箱,Φ17P/Φ17C
4	30019364A	1	储开泵Φ,GPD15-6S 2107,6m,断护
5	30023797A	1	压力表Φ,Φ17C,350MM,材质,PE,黑色背出,ABS接针
6	20020129A	1	密封垫;压力表,CONE(GRUNFOS)
7	30014860B	1	压力开关Φ,0.05MPa,Φ17P/Φ17C,1/4螺纹式
8	30019441A	1	软式热交换器Φ;12片,Φ17P/Φ17C
9	20040783C	1	接头,黄铜,主泵连接接头(冷热系统),螺纹式, Φ17P/Φ17C
10	20040869B	1	接头,黄铜,右泵连接接头(冷热系统),12L,Φ17,弄黑
11	20040578A	2	十字圆头螺钉,S10A,M6×10,热处理
12	20040579A	1	十字圆头螺钉,S10A,M5×10,热处理
13	20039071A	1	底盘,冲压,NSH210,做罗斯
14	30009362B	1	双联温度传感器Φ,CNITECPLUS/P80/Φ17,125°,2500MM
15	20012812A	1	O-RING;EPDM,P4,Φ3.8×Φ1.9,70,RR
16	20021637A	2	大头螺栓 M4×6
17	30028789A	1	安全阀@:CHSV-01,叠装,Φ17/Φ21双目扒
18	20021151A	1	十字;压力表盘架,21×16×33.5

标记	处数	更改文件号	签名	日期

设计		标准化		
制图	赵主鹏	2022033	审核	赵爽
校对	田业军	2022033		
工艺			批准	安海彪

第一张次	重量	比例
		1:1

图幅		共 1 张 第 1 张

NSH210

/

3003045GA

水泵系统

NAVIEN

1.未图纸只能用于实例所示的用途，不得擅自保用、复印、转借、转让。合同终止时请立即归还图纸文件及已作好的图纸。

更改	标记	处数	分区	更改文件号	签名	年月日
DESIGN	DATE	REVISION	MARK			